家庭学習用ペーパー
年長(月３)　第８回

集中力が続かない、と感じる時は、「食事」「睡眠」の基本に立ち返りましょう。休むことも、お勉強のうちです。

解答

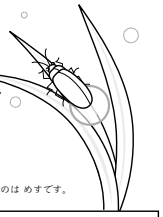

きせつ（むし）
ほたる（なつ）

ほたるは　されいな　みずべに　すんでいて、
ひが　くれた　あと、ほのかに　ひかります。
ひかりながら　とぶのは　おす、くさの　うえで　ひかるのは　めすです。

おなまえ
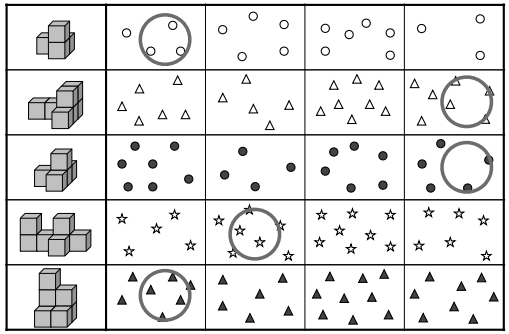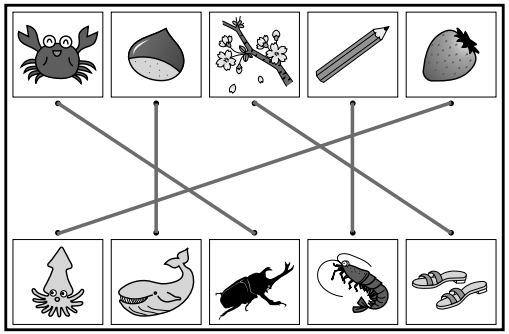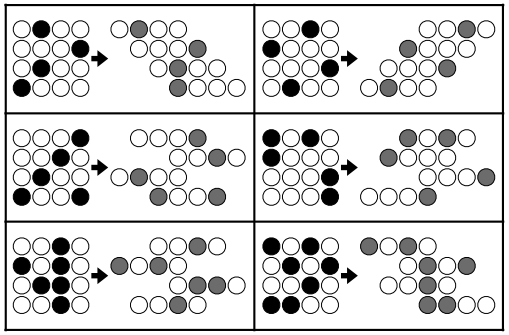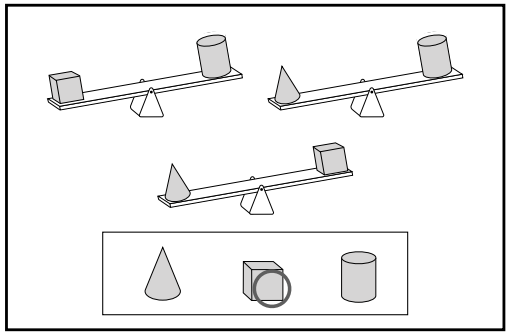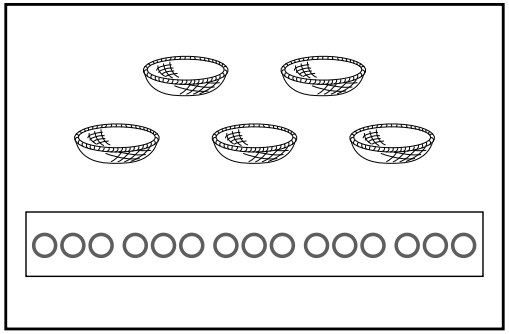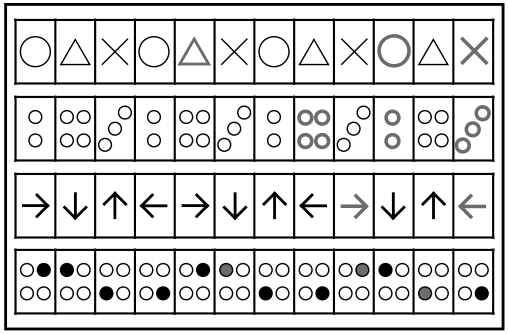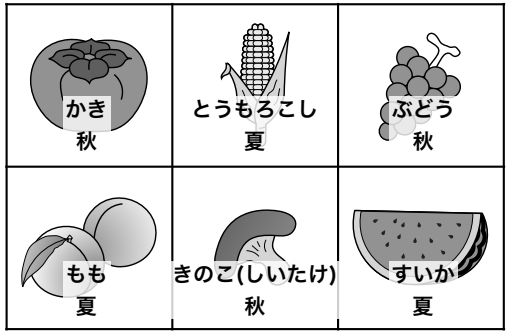
※解答など、ご不明な点がございましたら、お気軽にお申し付けください。